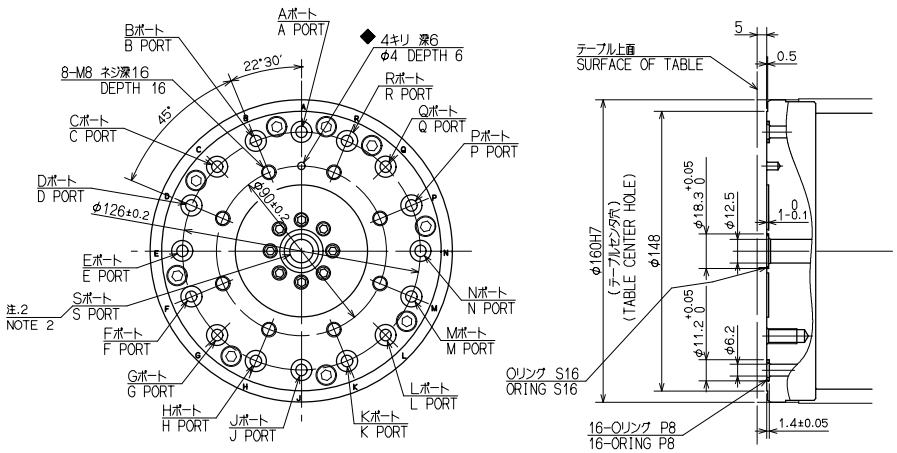

ロータリジョイント治具取付面詳細
ROTARY JOINT JIG ATTACHMENT SIDE DETAILS
(S=1:2)

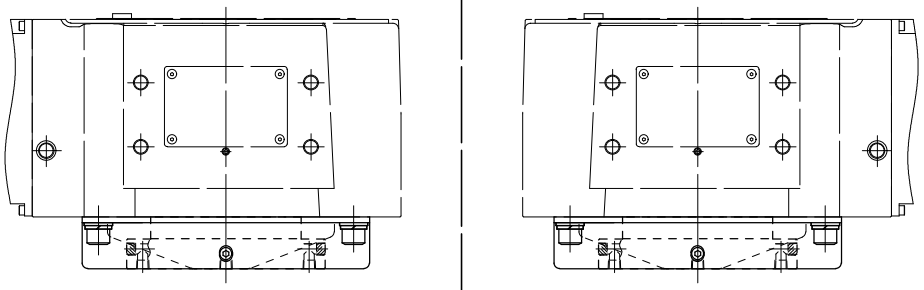

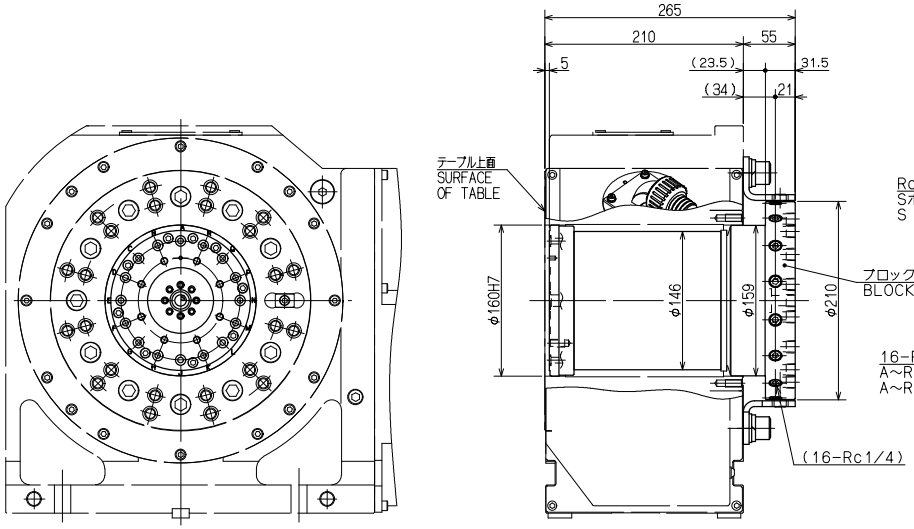

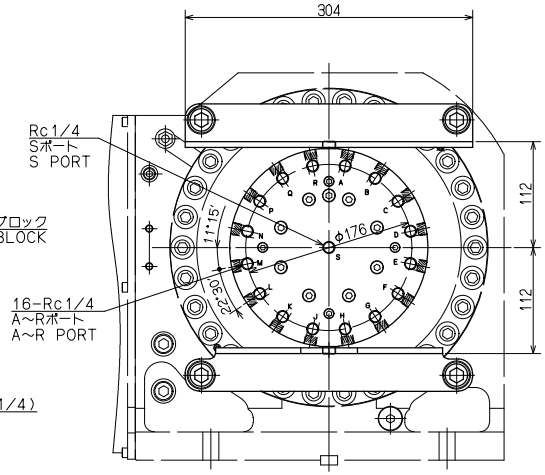

右勝手
RIGHT-HANDED TYPE

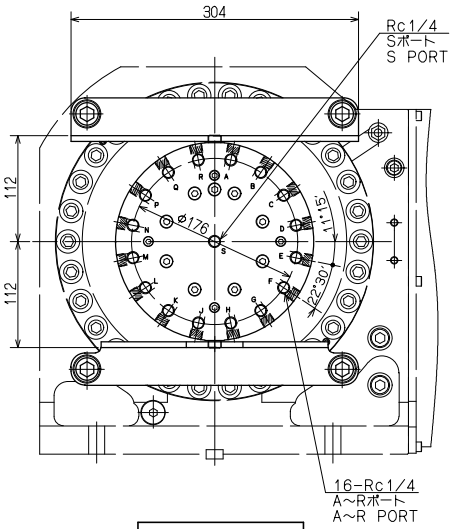

左勝手
LEFT-HANDED TYPE

注記 NOTE

1) 最高使用圧力(A~Rポート) 油圧7.0MPa ,空圧0.7MPa ,クーラント使用不可
MAX.PRESSURE HYDRAULIC 7.0MPa . PNEUMATIC 0.7MPa ,
COOLANT CAN NOT BE SUPPLY.
製品質量 30kg
MASS OF ROTARY JOINT 30kg
使用温度 5~40℃
OPERATING TEMPERATURE RANGE 5~40℃

2) Sポートに流体を供給する場合の最高使用圧力
油圧・クーラント 1.5MPa ,空圧 0.7MPa
MAX. PRESSURE (S PORT)
HYDRAULIC OR COOLANT 1.5MPa ,PNEUMATIC 0.7MPa

3) 本ロータリジョイントのA~Rポートは油圧(空圧)専用ですので、クーラント等は使用しないで下さい。
DON'T USE A~R PORTS OF THIS ROTARY JOINT FOR COOLANT
BECAUSE THIS IS FOR HYDRAULIC & AIR SPECIFICATIONS ONLY.

4) ロータリジョイントは.NCテーブルに固定されていませんので、
8-M8ネジを利用して治具に固定致します。
ROTARY JOINT UNIT IS NOT FIXED WITH THE ROTARY TABLE.
HAVE TO BE ASSEMBLED WITH THE FIXTURE
BY 8-M8 TAPPED HOLES.

5) 治具側とのポート接続を正確にする為、◆印部の4キリ穴を必ず利用して下さい。
◆ MARKED HOLE (4mm DIA.)FOR ROUGH POSITIONING
SHOULD BE USED IN ORDER TO CONNECT WITH PORTS OF
FIXTURE ACCURATELY.
WHEN ASSEMBLE THIS ROTARY JOINT UNIT WITH FIXTURE.

6) エアを使用する場合にはクリーンエアを供給して下さい。
WHEN USING THIS ROTARY JOINT WITH AIR SPECIFICATION.
CLEAN AIR FROM SUPPLY PORT HAVE TO BE SUPPLIED
BY AIR UNIT (AMG150C-02BC & AC25C-02CG-A).

7) 連続回転は、内部パッキンの発熱の原因になりますので、避けてください。
PLEASE AVOID CONTINUOUS OPERATION AS IT WILL CAUSE
OVERHEATING AND DAMAGE TO THE INTERNAL PACKING.

8) クーラント加工での噴霧内で使用してください。
PLEASE USE IT IN AN ATMOSPHERE OF THE COURANT AT THE
TIME OF PROCESSING.

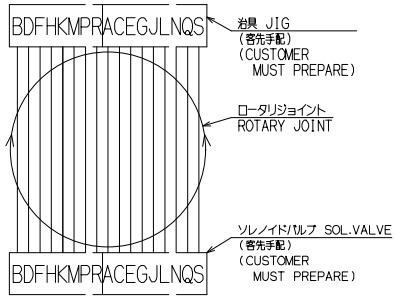

17ポート/17 PORTS

MK350

			SCALE 1:4	TYPE	RJ160Z35Q1 WEIGHT kg
				NAME	ロータリジョイント ROTARY JOINT
MANAGER	CHIEF	DRAWN BY	3RD ANGLE		RJ160Z35Q1 ガイケイ OUTSIDE VIEW
Kitagawa Corporation		DATE		DRW NO.	61E 29 1623 0