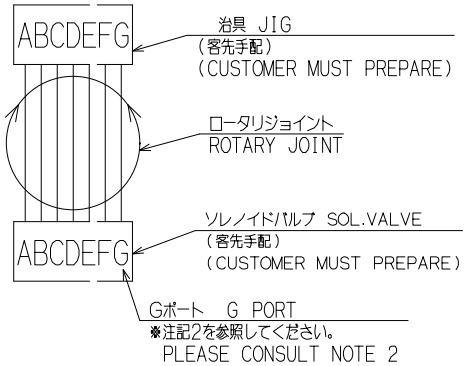

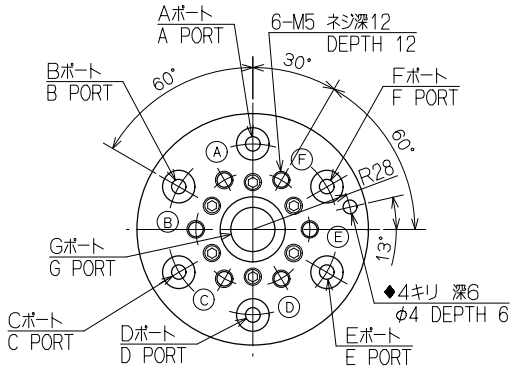

ロータリジョイント治具取付面詳細(S=2:3)
ROTARY JOINT JIG ATTACHMENT SIDE DETAILS

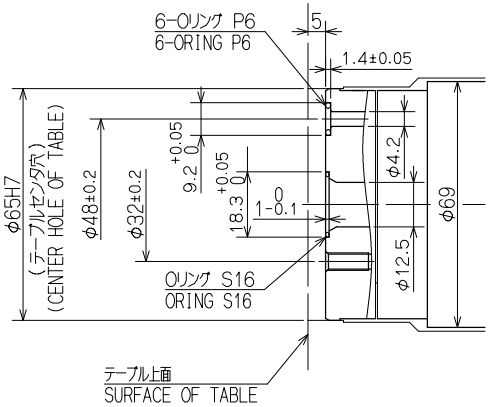

7ポート/7 PORTS
MK200

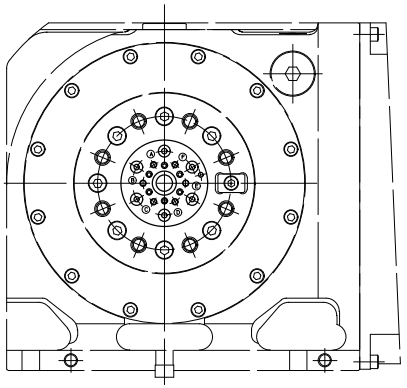

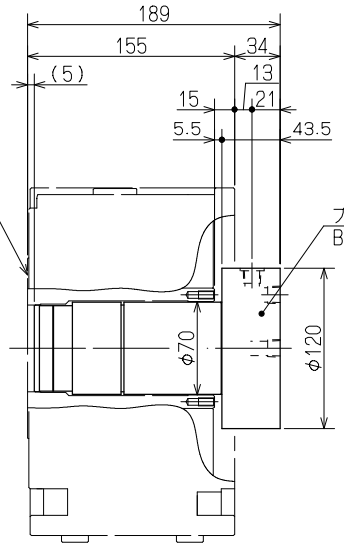

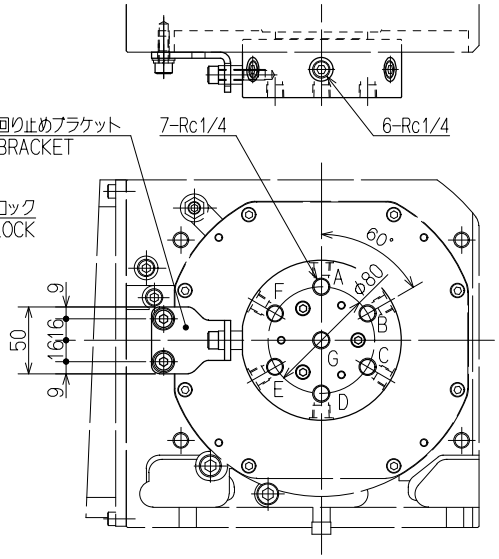

右勝手
RIGHT-HANDED TYPE

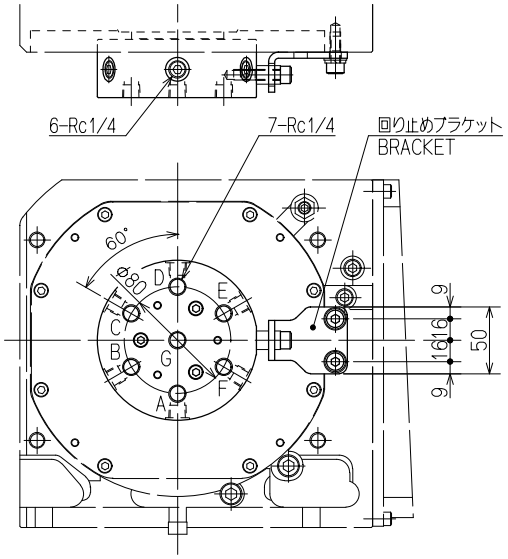

左勝手
LEFT-HANDED TYPE

注記 NOTE

1) 最高使用圧力(A~Fポート) 油圧7.0MPa、空圧0.7MPa
MAX. PRESSURE (A~F PORT)
HYDRAULIC 7.0MPa . PNEUMATIC 0.7MPa
製品質量 7kg
MASS OF ROTARY JOINT 7kg

2) 最高使用圧力(Gポート) 油圧・クーラント 1.5MPa .空圧 0.7MPa
MAX. PRESSURE (G PORT)
HYDRAULIC OR COOLANT 1.5MPa .PNEUMATIC 0.7MPa

3) ロータリジョイントは,NCテーブルに固定されていませんので、
6-M5ネジを利用して治具に固定願います。
ROTARY JOINT UNIT IS NOT FIXED
WITH THE ROTARY TABLE.
HAVE TO BE ASSEMBLED WITH THE FIXTURE
BY 6-M5 TAPPED HOLES.

4) 治具側とのポート接続を正確にする為、◆印部の4キリ穴を必ず利用して下さい。
◆ MARKED HOLE (4mm DIA.)FOR ROUGH POSITIONING
SHOULD BE USED IN ORDER TO CONNECT WITH PORTS OF
FIXTURE ACCURATELY.
WHEN ASSEMBLE THIS ROTARY JOINT UNIT WITH FIXTURE.

5) 本ロータリジョイントのA~Fポートは油圧(空圧)専用ですので、クーラント等は使用しないで下さい。
DON'T USE A~F PORTS OF THIS ROTARY JOINT FOR COOLANT
BECAUSE THIS IS FOR HYDRAULIC & AIR SPECIFICATIONS ONLY.

6) エアを使用する場合にはクリーンエアを供給して下さい。
WHEN USING THIS ROTARY JOINT WITH AIR SPECIFICATION.
CLEAN AIR FROM SUPPLY PORT HAVE TO BE SUPPLIED
BY AIR UNIT (AMG150C-02BC & AC25C-02CG-A).

7) 鋼管・銅管での配管はロータリジョイントに無理な力がかかることがあり、不具合の原因となります。
USING STEEL PIPES OR COPPER PIPES MAY CAUSE PROBLEMS
BECAUSE EXCESSIVE FORCE MAY BE APPLIED TO THE ROTARY JOINT.

8) 連続回転は発熱による内部パッキンの劣化の原因となります。
DO NOT USE CONTINUOUS ROTATION BECAUSE IT MAY
CAUSEDETERIORATION OF PACKING DUE TO HEAT GENERATION.

			SCALE	TYPE	RJ70Z20Q03	WEIGHT	kg
			1:4	NAME	ロータリジョイント ROTARY JOINT		
MANAGER	CHIEF	DRAWN BY	3RD ANGLE		RJ70Z20Q03 ガイケイ OUTSIDE VIEW		
KITAGAWA IRON WORKS CO.,LTD.		DATE		DRW NO.	61E 84 4954		2