REV. NO.	DATE	REASON OF REVISION	REVISER	QUANTITY
1	2025/08/22		植松	12

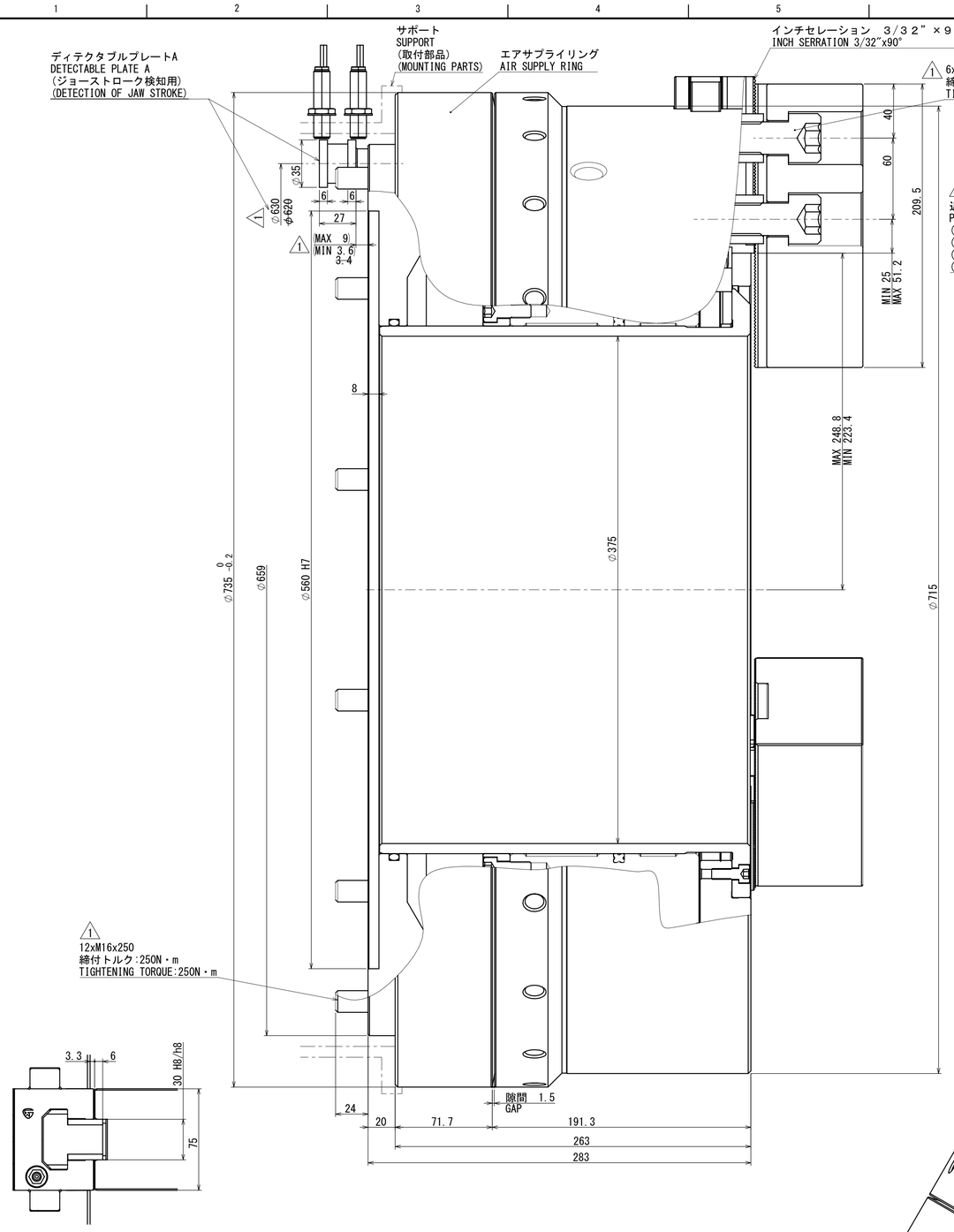

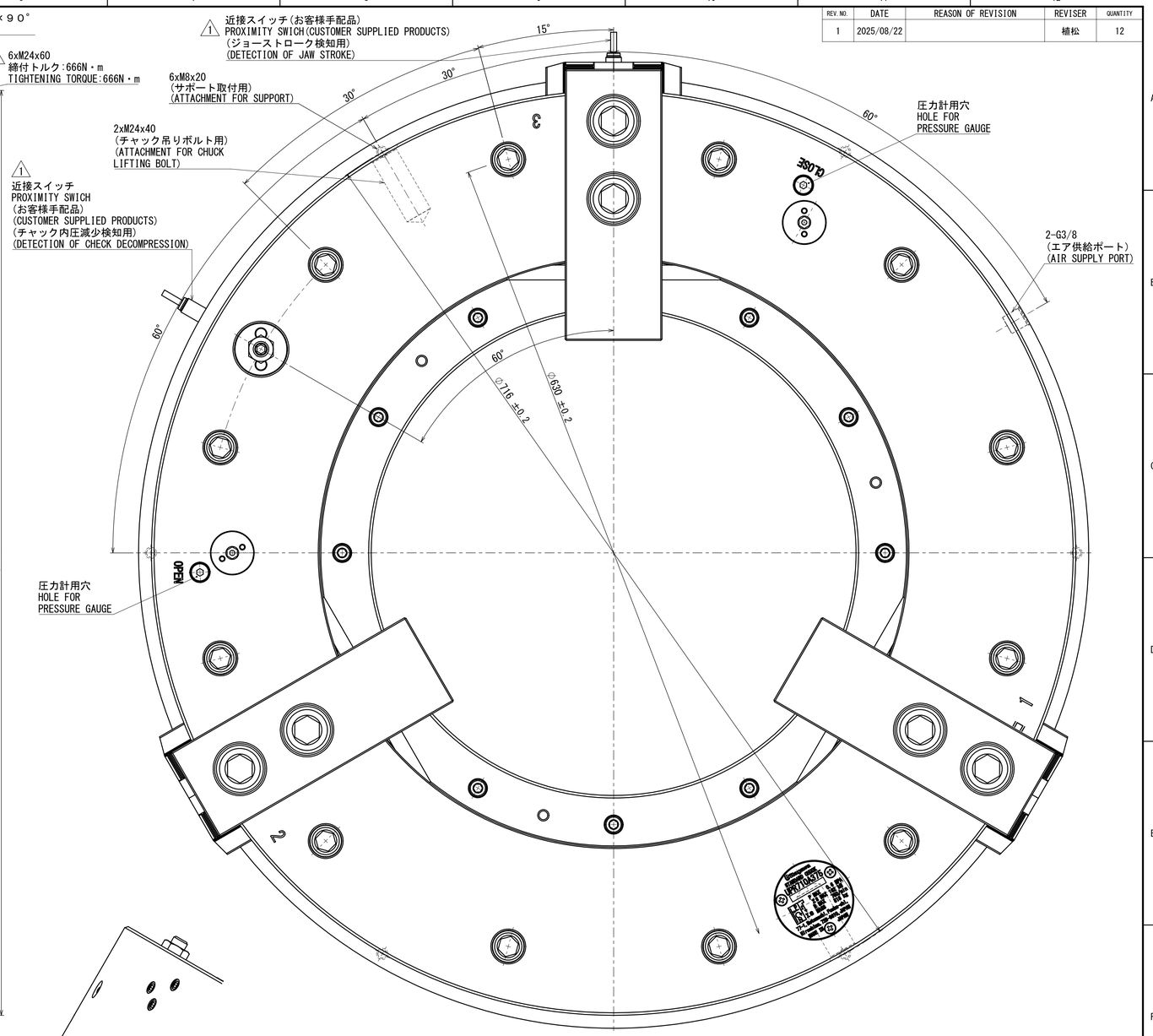

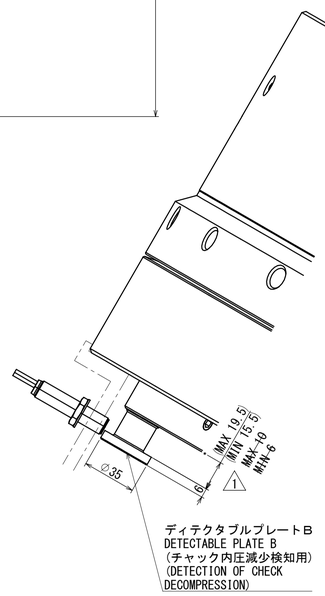

NOTICE

1. ABOUT DETECTION OF CHECK DECOMPRESSION (IN THE CASE OF SETTING AT THE TIME SHIPMENT.)
   A) DETECTABLE PLATE B WILL MOVE BY 4mm UNTIL THE STROKE END FORWARD OF THE CHUCK IF THE SUPPLY AIR PRESSURE REACHES TO 0.35MPa WHEN THE AIR IS SUPPLIED TO THE CHUCK.
   THE DETECTABLE PLATE B MAY MOVE FOR AN INSTANT RIGHT AFTER IT SUPPLIED AIR.PREVENT YOU FROM PERFORMING THE DETECTION WITH THE PROXIMITY SWITCH FOR SEVERAL SECONDS JUST AFTER THE AIR SUPPLY TO PREVENT THE FALSE DETECTION OF THE PROXIMITY SWITCH.
   B) DETECTABLE PLATE B WILL MOVE BY 4mm UNTIL THE STROKE END BEHIND OF THE CHUCK(SPINDLE SIDE) IF THE INSIDE AIR PRESSURE OF CHUCK REACHES TO 0.175～0.225MPa WHEN THE INSIDE AIR PRESSURE OF CHUCK DECOMPRESSION.
2. SOLENOID TYPE SHOULD BE PREPARED THE EXHAUST-CENTER TYPE WHICH HAS EXHAUST IN NEUTRAL POSITION.
   (AFTER GRIPPING WORK-PIECE BY SOLENOID OPERATION,SOLENOID SHOULD BE SWITCHED TO THE NEUTRAL POSITTION(EXHAUST-POSITION).
3. DON'T SUPPLY THE AIR FOR JAW'S MOVING WHEN CHUCK ROTARYING,OTHERWISE CAUSE THE ERROR GRIPPING AND PARTS FAILURE.
4. INSERT AN AIR FILTRATION SYSTEM (FILTER,REGULATOR, LUBRICATOR)
5. PROXIMITY SWITCHES AND SUPPORT FOR PROXIMITY SWITCH SHOULD BE PREPARED BY CUSTOMER.
6. THIS CHUCK CAN BE USED BY THE EXTERNAL GRIPPING ONLY.DON'T GRIP THE COMPONENT AT THE RAPID STROKE POSITION RANGE.
7. THIS CHUCK IS NOT FOR VERTICAL USE.ENTERED COOLANT INTO THE PNEUMATIC PIPING MAY CAUSE THE ERROR GRIPPING AND PARTS FAILURE. ~~THIS CHUCK IS VERTICAL USE ONLY.~~
8. ~~SOFT JAW IS OPTIONAL.~~ 1

SPECIFICATIONS 仕様				
PLUNGER STROKE プランジャストローク		53.9 mm		
JAW STROKE (IN DIA) ジョーストローク (直径で)	RAPID 早送り	33.8 mm	TOTAL 合計	50.8 mm
	GRIPPING 把握送り	17 mm		
MAX STATIC GRIPPING FORCE 最大静的把握力		162 kN		
MAX PERMISSIBLE SPEED 許容最高回転速度		750 min^{-1}		
MASS 質量		518 kg	1 493	
MOMENT OF INERTIA 慣性モーメント		41.4 kg・m^2	1 ~~41.9~~	
MAX PERMISSIBLE AIR PRESS 許容最大エア圧力		0.6 MPa		

・上記仕様は標準ソフトジョー付で許容最大入力時の場合
また最大静的把握力、および許容最高回転速度については
ソフトジョーの面上高さの１／２での実測値を示す

ABOVE SPECS :
WITH STD SOFT BLANK TOP JAWS AT MAX PERMISSBLE INPUT FORCE.MAX.STATIC GRIPPING FORCE AND MAX.PERMISSIBLE SPEED ARE ACTUAL VALUE AT 1/2 HEIGHT OF STD SOFT BLANK TOP JAWS FROM CHUCK SURFACE.

要注意

1. チャック内圧減少の検知について　(内圧検知圧が出荷時設定の場合)
   A) チャックへのエア供給時、供給エア圧力が0.35MPaに達するまでに、ディテクタブルプレートＢがチャック前方のストロークエンドまで4mm移動します。
   エア供給直後に一瞬だけディテクタブルプレートＢが作動する場合があります。近接スイッチの誤検知を防ぐために、エア供給直後の数秒間は近接スイッチによる検知を行わないように配慮して下さい。
   B) チャック内部のエア圧力減少時、チャック内のエア圧力が0.175～0.225MPaに達するまでに、ディテクタブルプレートＢがチャック後方（主軸側）のストロークエンドまで4mm移動します。
2. 切換弁は必ず３位置エキゾーストセンタ形を使用してください。
   (切換弁を把握操作し、ジョーが工作物を把握した後、切換弁を中立位置へ戻してください。)
3. 回転中、チャックへのエア供給はしないでください。把握不良・部品破損の原因になります。
4. エアフィルタ、レギュレータ及びルブリケータは必ず取り付けて下さい。
5. 近接スイッチ及び、サポートは客先殿にて手配下さい。
6. 本チャックは外径把握専用です。また、早送りストロークでは、ワークを把握しないで下さい。
7. 本チャックは、立向きでは使用できません。チャックのエア配管内に切削水が入ると、把握不良・部品破損の原因になります。
8. ソフトジョーはオプションです。 1

CAREER			SCALE 1:2	TYPE	UPR710A375
				NAME	OPEN CENTER AIR CHUCK 710
APPROVAL	INSPECTION	DRW 3D 植松 植松	3RD ANGLE		UPR710A375 OUTSIDE VIEW
Kitagawa Corporation		DATE 2023/05/11		DRW NO.	61P118414 1 1/1 P