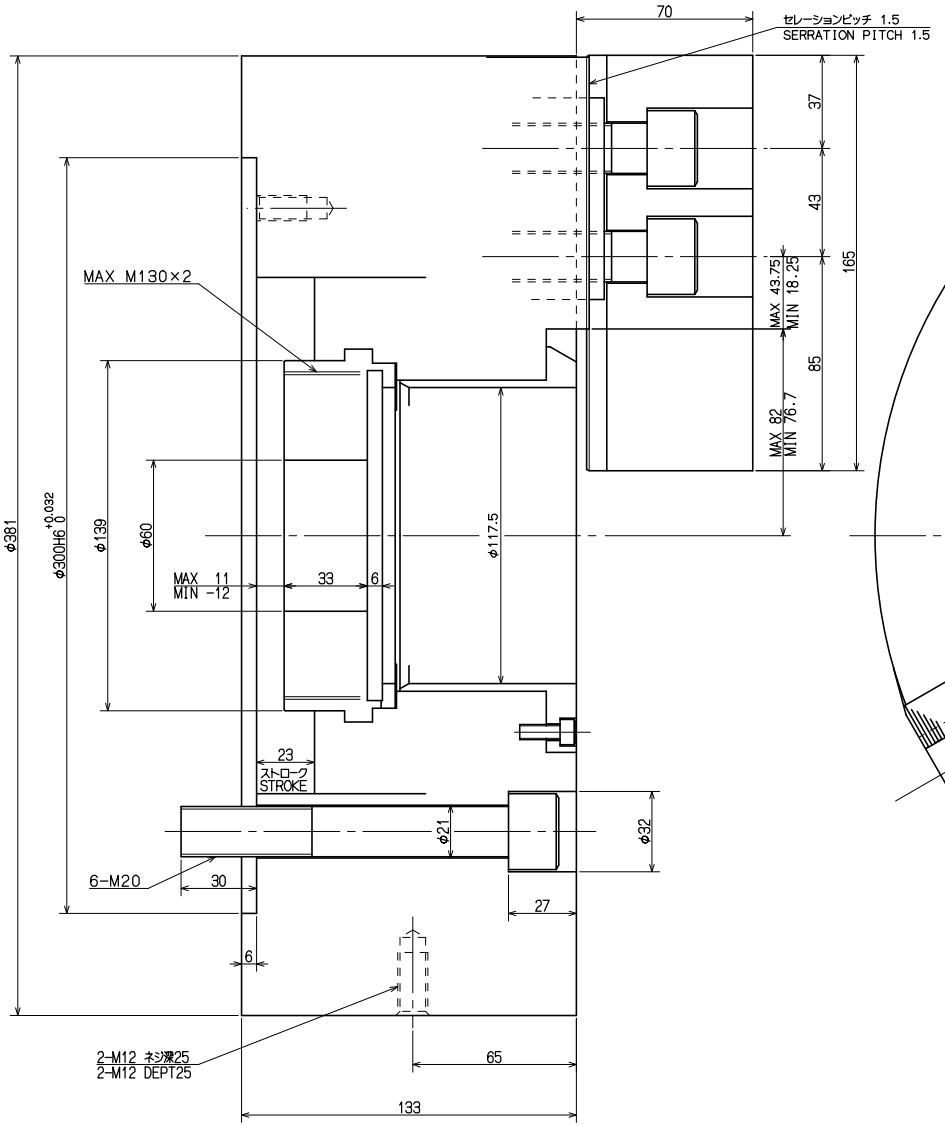

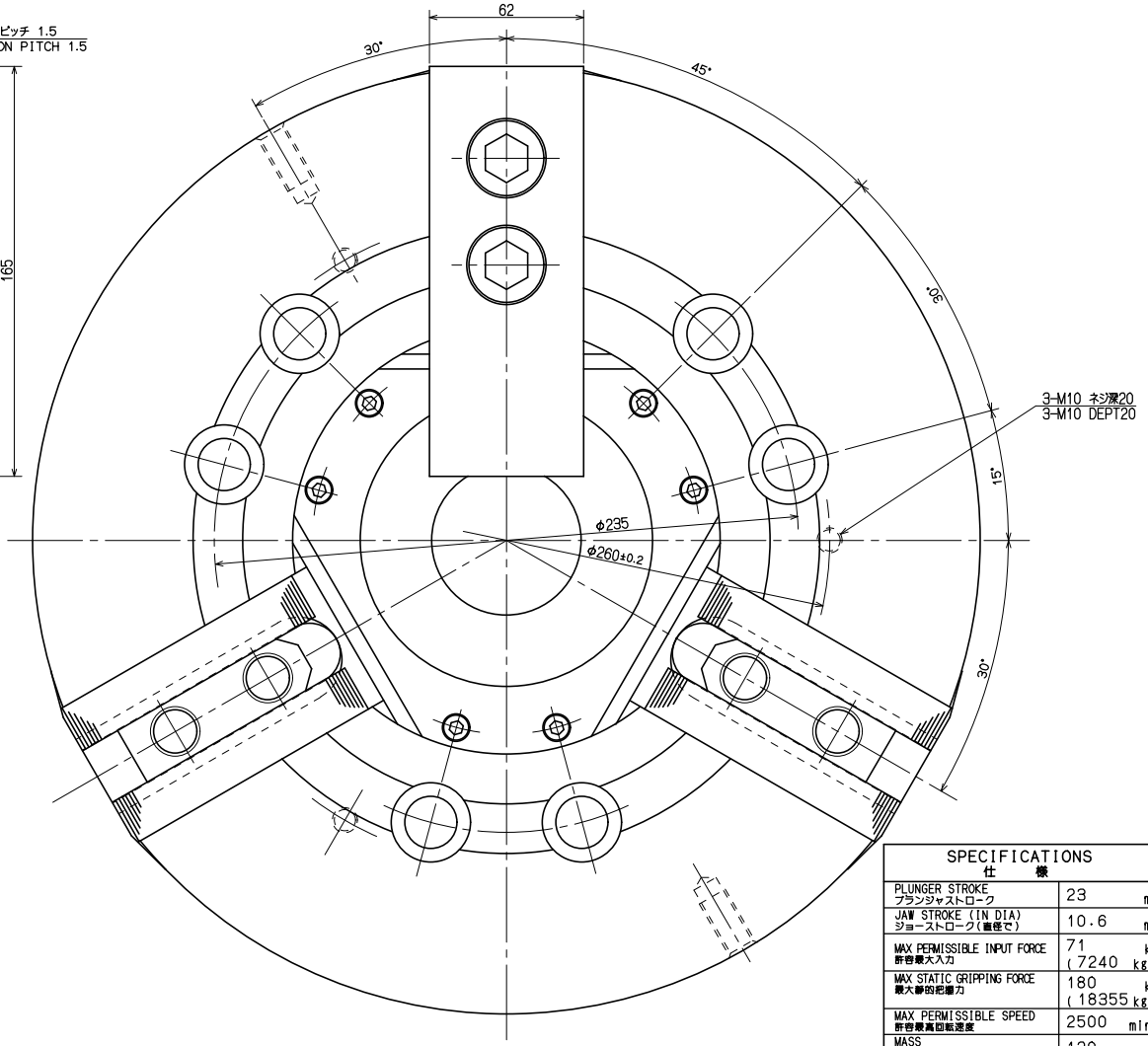

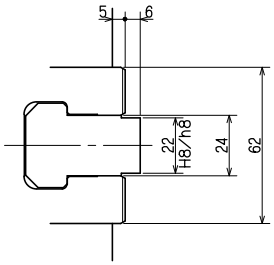

SPECIFICATIONS 仕　様	
PLUNGER STROKE プランジャストローク	23 mm
JAW STROKE (IN DIA) ジョーストローク(直径で)	10.6 mm
MAX PERMISSIBLE INPUT FORCE 許容最大入力	71 kN (7240 kgf)
MAX STATIC GRIPPING FORCE 最大静的把握力	180 kN (18355 kgf)
MAX PERMISSIBLE SPEED 許容最高回転速度	2500 min^{-1}
MASS 質量	120 kg
MOMENT OF INERTIA 慣性モーメント	2.273 $kg \cdot m^2$
DYNAMIC GRIPPING FORCE AT MAX SPEED 最高回転時の動的把握力	60 kN (6118 kgf)
OPERATING CYLINDER 使用シリンダ	F2511H
MAX PERMISSIBLE OIL PRESS 許容最大油圧力	2.3 MPa (23.5 kgf/cm^2)

○上記仕様は標準ソフトジョー付で許容最大入力時の場合
また最大静的把握力、および許容最高回転速度については
ソフトジョーの面上高さの1／2での理論値を示す

ABOVE SPECS : WITH STD SOFT BLANK TOP JAWS AT MAX PERMISSBLE INPUT FORCE. MAX. STATIC GRIPPING FORCE AND MAX. PERMISSIBLE SPEED ARE THEORETICAL VALUE AT 1/2 HEIGHT OF STD SOFT BLANK TOP JAWS FROM CHUCK SURFACE.

CAREER			SCALE 2:3	TYPE B-15	WEIGHT kg
MANAGER	CHIEF	DRAWN BY	3RD ANGLE	NAME パワーチャック 15 POWER CHUCK 15 B-15 ガイケイ B-15 OUTSIDE VIEW	
KITAGAWA IRON WORKS CO.,LTD.		DATE		DRW NO. 61P 21 7373 6	