REV. NO.	DATE	REASON OF REVISION	REVISER	QUANTITY
1	2002/01/23			1
2	2002/03/28			0
3	2002/04/05			1
4	2002/06/24			2
5	2002/07/25			0
6	2006/09/01			0
7	2010/02/24			1
8	2013/10/04			1
9	2017/11/16			1
A	2025/01/22		石橋	1

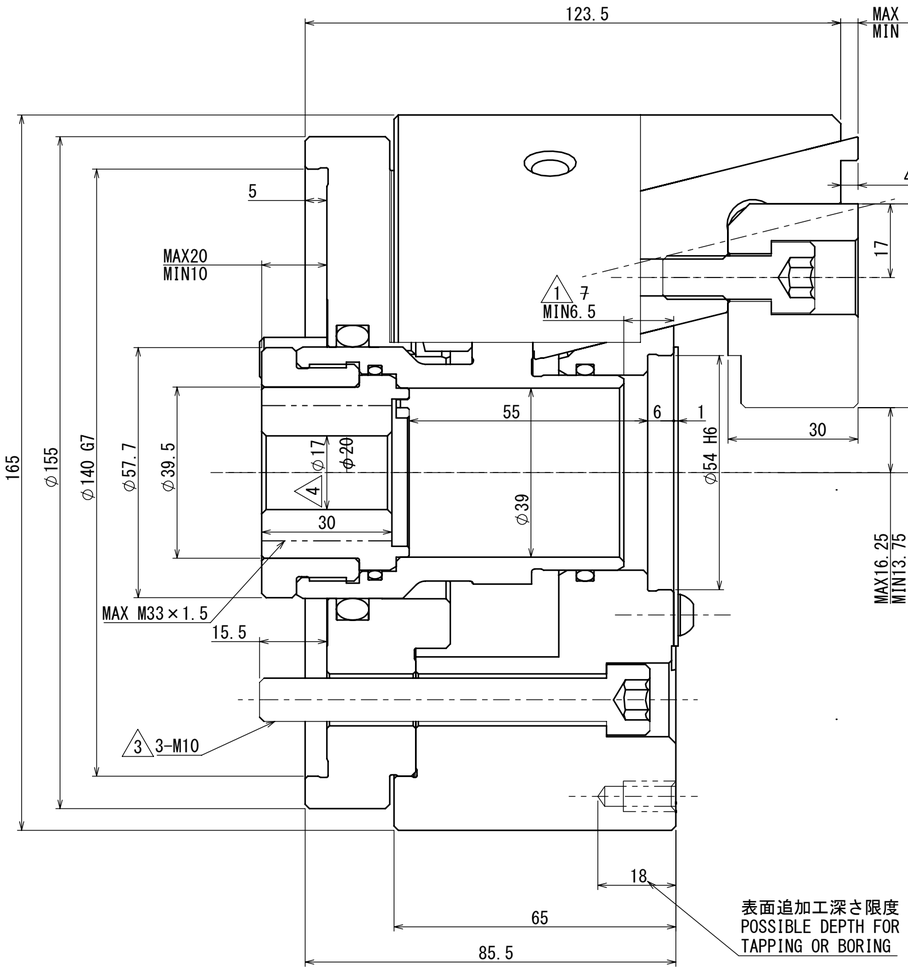

表面追加工深さ限度
POSSIBLE DEPTH FOR
TAPPING OR BORING

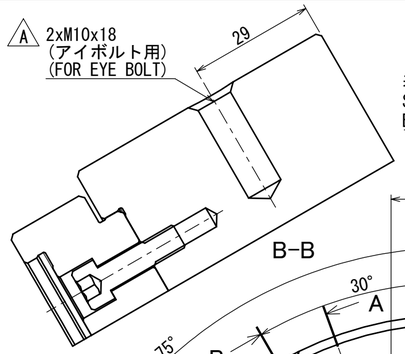

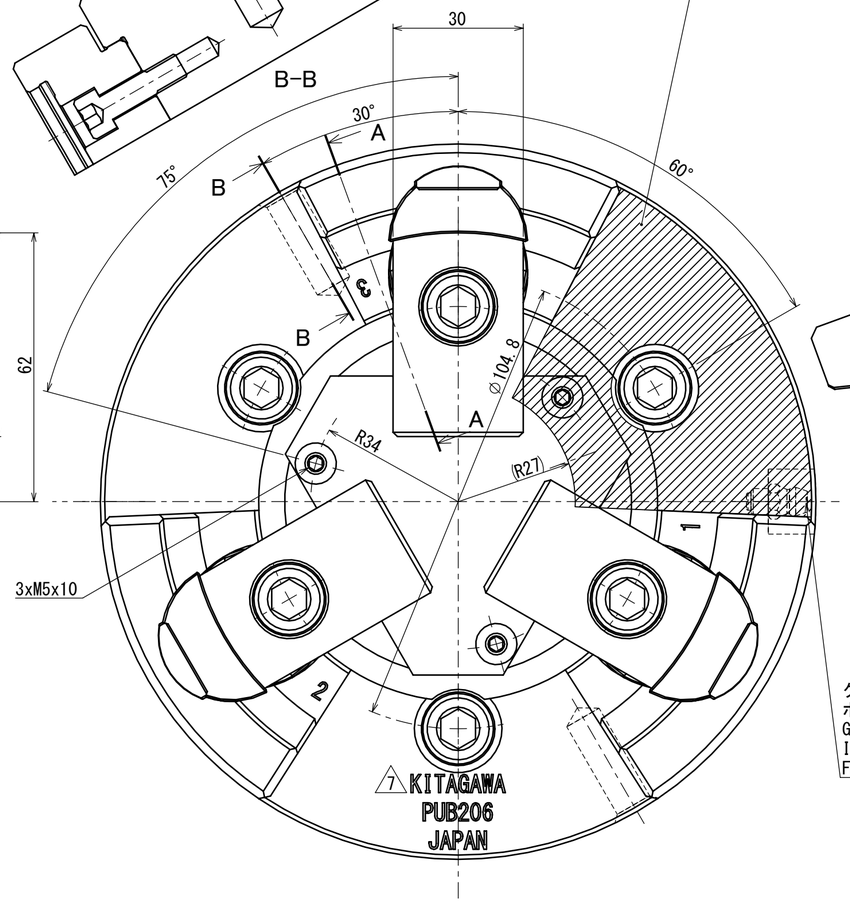

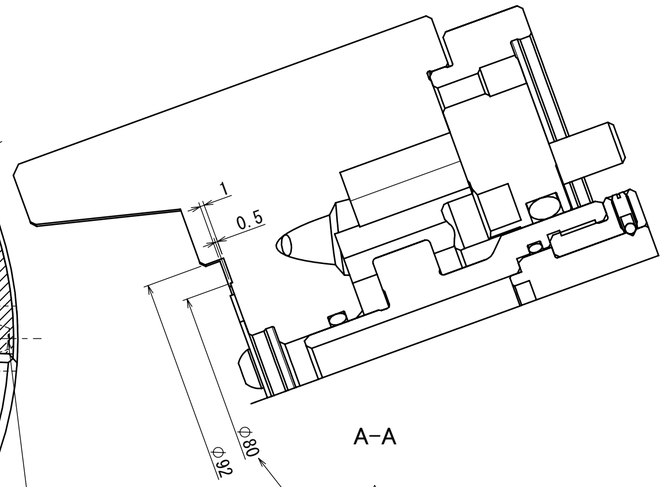

グリースニップル
ボデー上面から30mmの位置
GREASE NIPPLE
IT IS 30mm
FROM THE BODY SURFACE

8
ロケータ取付加工深さ限度
LOCATOR ATTACHABLE
SURFACE AREA

仕様 SPECIFICATIONS

外径把握 EXTERNAL GRIPPING	
プランジャストローク PLUNGER STROKE	10 mm
ジョーストローク（直径で） JAW STROKE (IN DIAMETER)	5 mm
許容最大入力 MAX. PERMISSIBLE INPUT FORCE	18.0 kN
最大静的把握力 MAX. STATIC GRIPPING FORCE	58 kN
最高回転速度 MAX. PERMISSIBLE SPEED	7000 min^{-1}
質量 MASS	14.4 kg
6 慣性モーメント MOMENT OF INERTIA ~~GD^2~~	0.053 kg・m^2
使用シリンダ OPERATING CYLINDER	Y1020R/RE
許容最大油圧力 MAX. PERMISSIBLE OIL PRESSURE	2.55 MPa

4 ~~2.1N・m^2~~ ~~(0.21kgf・m^2)~~

9 ~~Y1020R~~

上記仕様は標準ソフトジョー付で許容最大入力時の場合、また最大静的把握力、
および許容最高回転速度についてはソフトジョーの面上高さの1/2での実測値を示す

ABOVE SPECS WITH STD SOFT BLANK TOP JAWS AT MAX PERMISSIBLE INPUT FORCE.
MAX STATIC GRIPPING FORCE AND MAX PERMISSIBLE SPEED ARE THEORETICAL VALUE AT 1/2
HEIGHT OF STD SOFT BLANK TOP JAWS FROM CHUCK SURFACE.

要注意

1. チャックへの給油は北川が指定するグリスを使用してください。
2. 給油期間は使用条件に合わせて短縮してください

NOTICE

1. LUBRICATE THE CHUCK WITH GREASE GUN USING LUBRICATION GREASE SPECIFIED BY KITAGAWA.
2. PERIOD OF LUBRICATION SHOULD BE SHORTENED IN ACCORDANCE WITH THE APPLICATION OF COOLANT ETC.

CAREER	61P2415677		SCALE	TYPE	PUB206
			1:1	NAME	PULL LOCK 6
APPROVAL	INSPECTION	DRW 石橋 / 3D 石橋	3RD ANGLE		PUB206 OUTSIDE VIEW
Kitagawa Corporation		DATE 2025/01/22		DRW NO.	61P241630 A 1/1 P

~~GD^2~~