CUSTOMER		
NOF.NO.	DATE	REASON OF REVISION

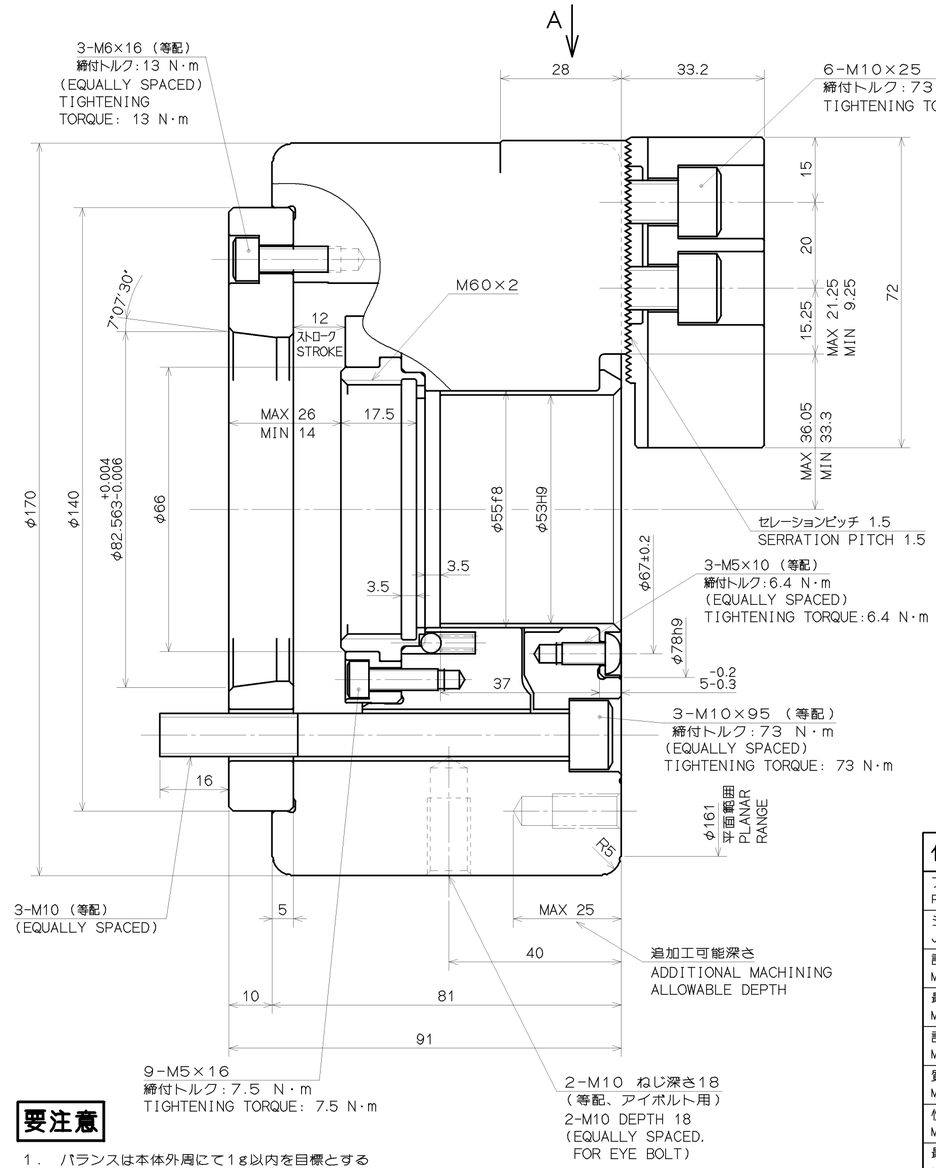

ACCESSORY 付属品	
CHUCK MOUNTING BOLT チャック取付ボルト：M10×95	3 PIECES 3 ケ
PLATE WRENCH 連結用プレート	1 PIECE 1 ケ
SOFT JAW ソフトジョー：SJ06B1	3 PIECES 3 ケ
T-NUT Tナット	3 PIECES 3 ケ
JAW MOUNTING BOLT ジョー取付ボルト：M10×25	6 PIECES 6 ケ

THE GRIPPING FORCE IN EACH MOMENT OF MASS OF THE TOP JAW AND THE ROTATIONAL SPEED

トップジョー質量モーメント毎の動的把握力

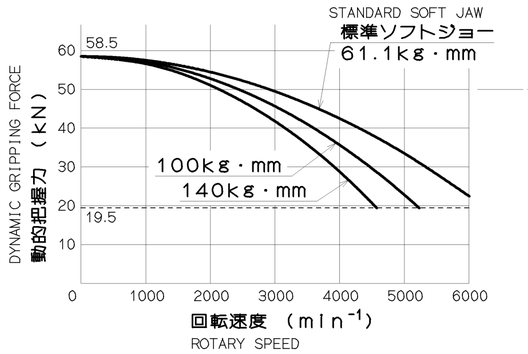

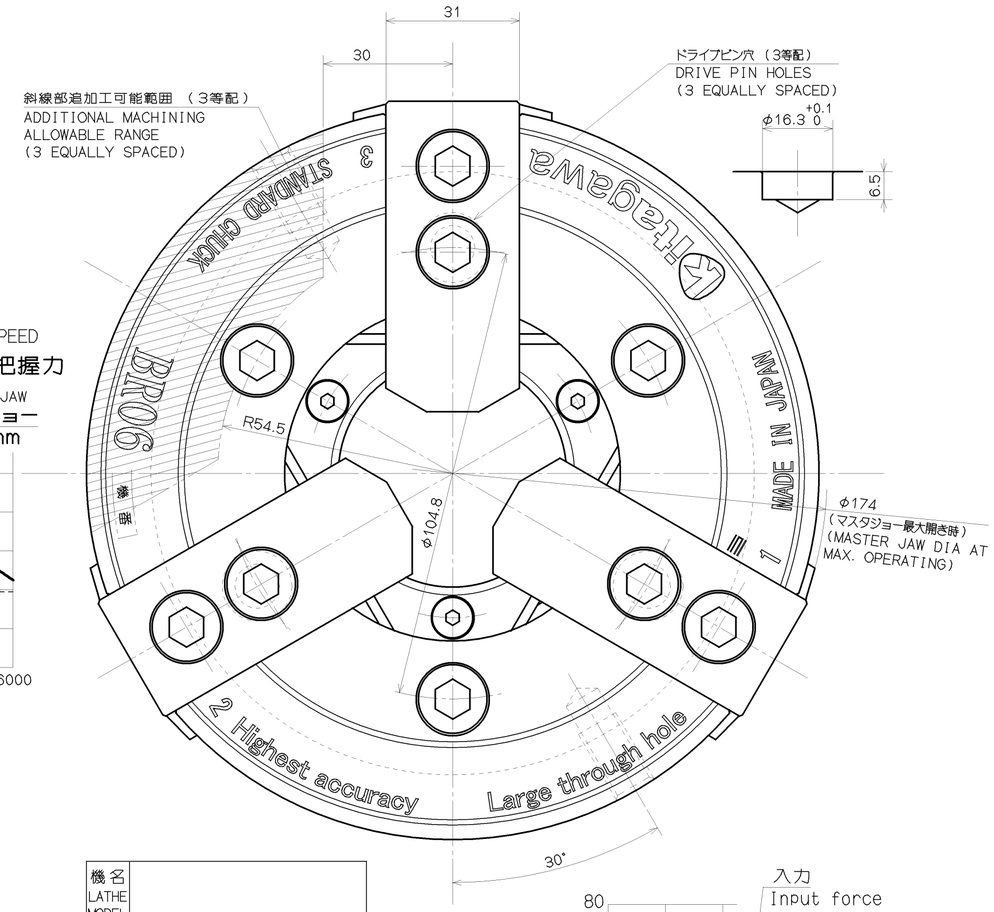

仕様 SPECIFICATIONS	外径把握時 EXTERNAL GRIPPING	内径把握時 INTERNAL GRIPPING
プランジャストローク PLUNGER STROKE	12 mm	
ジョーストローク（直径で） JAW STROKE (IN DIAMETER)	5.5 mm	
許容最大入力 MAX PERMISSIBLE INPUT FORCE	23 kN	11.5 kN
最大静的把握力 MAX STATIC GRIPPING FORCE	58.5 kN	29.3 kN
許容最高回転速度 MAX PERMISSIBLE SPEED	6000 min⁻¹	
質量 MASS	13.8 kg	
慣性モーメント MOMENT OF INERTIA	0.056 kg·m²	
最高回転時の動的把握力 DYNAMIC GRIPPING FORCE AT MAX SPEED	22.5 kN	
把握範囲 GRIPPING RANGE	φ16 ～ φ170	
許容最大油圧力（使用シリンダ：SR1453C） MAX PERMISSIBLE HYDRAULIC PRESSURE (OPERATING CYLINDER: SR1453C)	2.3 MPa	1.2 MPa
許容最大油圧力（使用シリンダ：SR1146C） MAX PERMISSIBLE HYDRAULIC PRESSURE (OPERATING CYLINDER: SR1146C)	3.3 MPa	1.6 MPa
許容最大油圧力（使用シリンダ：SS1453K） MAX PERMISSIBLE HYDRAULIC PRESSURE (OPERATING CYLINDER: SS1453K)	2.1 MPa	1.1 MPa
許容最大油圧力（使用シリンダ：S1246） MAX PERMISSIBLE HYDRAULIC PRESSURE (OPERATING CYLINDER: S1246)	2.9 MPa	1.4 MPa

最大静的把握力は以下の場合の値
・許容最大入力
・把握部中心高さはチャック面上より19mm
ドローナット連結用プレート以外の工具は付属しません。
Max. static gripping force is the values in the following cases.
・Max. permissible input force.
・Gripping center height : 19 mm above the chuck body surface.
Tools other than plate wrench for draw nut are not included.

機名
LATHE MODEL

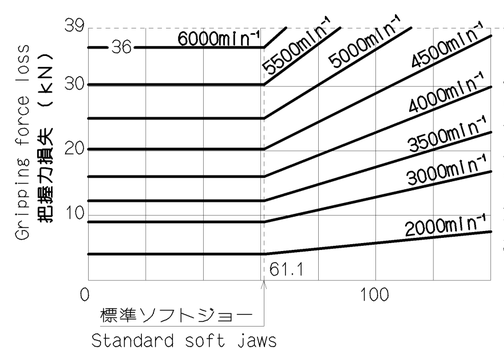

トップジョー質量モーメント 3×m×r（kg・mm）
Moment of mass of top jaws

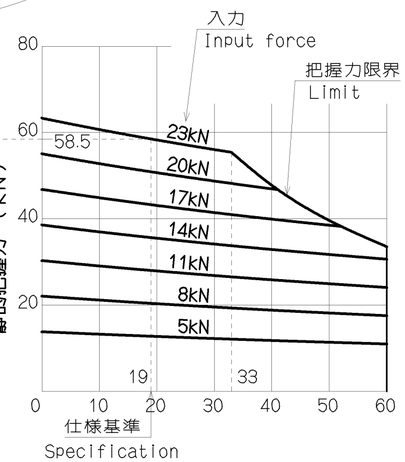

把握部中心高さ（mm）
Gripping center height

要注意

1. バランスは本体外周にて1g以内を目標とする（ソフトジョーは含まない）
2. M10アイボルトは付属品ではありません
3. シリンダ前進端でマスタジョー側面の基線マークがストロークマーク外側の線に合うようにプランジャ位置を調整してください
4. 本型式は、BB206A500 と取付互換性があります。ドローナット ： BR06 及び BB206 の最大ねじ径です。

NOTICE

1. BALANCE SHOULD BE WITHIN 1g AT THE PERIPHERY OF BODY. OF BODY. (NOT INCLUDING SOFT JAWS)
2. M10 EYE BOLT IS NOT ACCESSORY.
3. ADJUST THE POSITION OF PLUNGER AT THE CYLINDER FORWORDED END SO THAT THE REFERANCE MARK OF MASTER JAW MEETS THE LINE OF THE EXTERNAL SIDE OF THE STROKE MARK.
4. THIS CHUCK HAS THE COMPATIBLE ATTACHMENT WITH BB206A500. DRAW NUT THREAD DIAMETER IS SAME AS THE MAX ONE OF BR06 AND BB206.

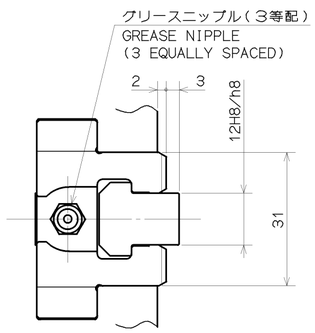

A矢視図
VIEW A

図面に記入のない寸法の一般公差			
寸法区分 mm	切削加工穴明中心	板金加工製缶加工	鋳鉄鋼鍛造品
1以上 4以下	±0.1	±0.3	±0.5
4を越え16〃	±0.2	±0.5	±0.7
16 〃 63 〃	±0.3	±0.7	±0.9
63 〃 250 〃	±0.5	±1.2	±1.5
250 〃 1000 〃	±0.8	±2.0	±2.5
1000 〃 2000 〃	±1.0	±2.5	±3.5
2000 〃 5000 〃	±1.5	±3.5	±5.0

表面アラサ	
記号	Rmax
▽▽▽▽	0.8S
▽▽▽	6.3S
▽▽	25 S
▽	100S

形状・位置の精度の種類と記号					
種類		記号	種類		記号
形状	真直度	—	方向	平行度	//
	平面度	▱		直角度	⊥
	真円度	○		傾斜度	∠
	円筒度	⌭	位置	位置度	⌖
	線輪郭	⌒		同軸度	◎
	面輪郭	⌓	振れ	対称度	⌯
振れ		↗		基準線・面	▲

株式会社
北川鉄工所
2021/01/22
技術部

CAREER	61P2863792	SCALE	TYPE	BR06A5KK	WEIGHT	kg
		1:1	NAME	パワーチャック 6 POWER CHUCK 6		
MANAGER	CHIEF / DRAWN BY 森脇	3RD ANGLE		BR06A5KK ガイケイ OUTSIDE VIEW		
Kitagawa Corporation	DATE 21.01.19		DRW NO.	61P 29 1001		0